RENOPTT PORTE COLLECTIVE

Simple entrée



POUR QUI ?

HABITAT COLLECTIF

SECTEUR PRIVÉ

MAIRIE

ADMINISTRATION PUBLIQUE

CARACTÉRISTIQUES PRODUIT

- Anticorrosion 10 ans intérieur
- Anti vandalisme : **Came renforcée GRADE 3**

CARACTÉRISTIQUES TECHNIQUES

Coffre :

- Tôle pliée en acier **GALVA 10 /10**
- Module de 2 à 15 cases
- Profondeur réduite

Porte collective acier :

- 1 vantail en **tube mécano-soudé** et tôle pliée 15/10 ème
- **Ouverture à la française** à droite, serrure à gauche
- Axes haut et bas Ø 6mm
- Verrouillage par fermeture 3 points*
(* Tringle 2 points sur A2, B2, C3,B4 et C6)

Descriptif portillon :

- En **GALVA 15/10 ème**
- Sur axe individuel invisible, inox Ø 4mm, remplacement facilté.
- Fenêtre d'introduction du courrier avec **chicane antivol sans volet.**
- Porte-nom clipsé (102 x 32 mm)
- **Fermeture par came renforcée**

OPTIONS ET FINITIONS

Finitions :

- **Passivation**
- Thermo-poudrage **Classe 2**

Options :

- Fabrication INOX
- Tableau d'affichage 1 ou 2 cases
- Portillon prospectus
- Poteaux (à sceller ou sur platine)
- Supports («chaise»)



Came renforcée



Porte étiquette



Axe individuel

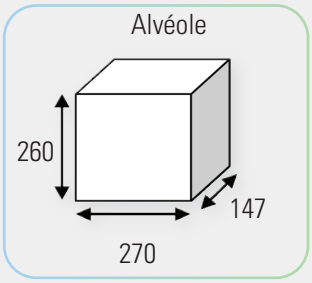

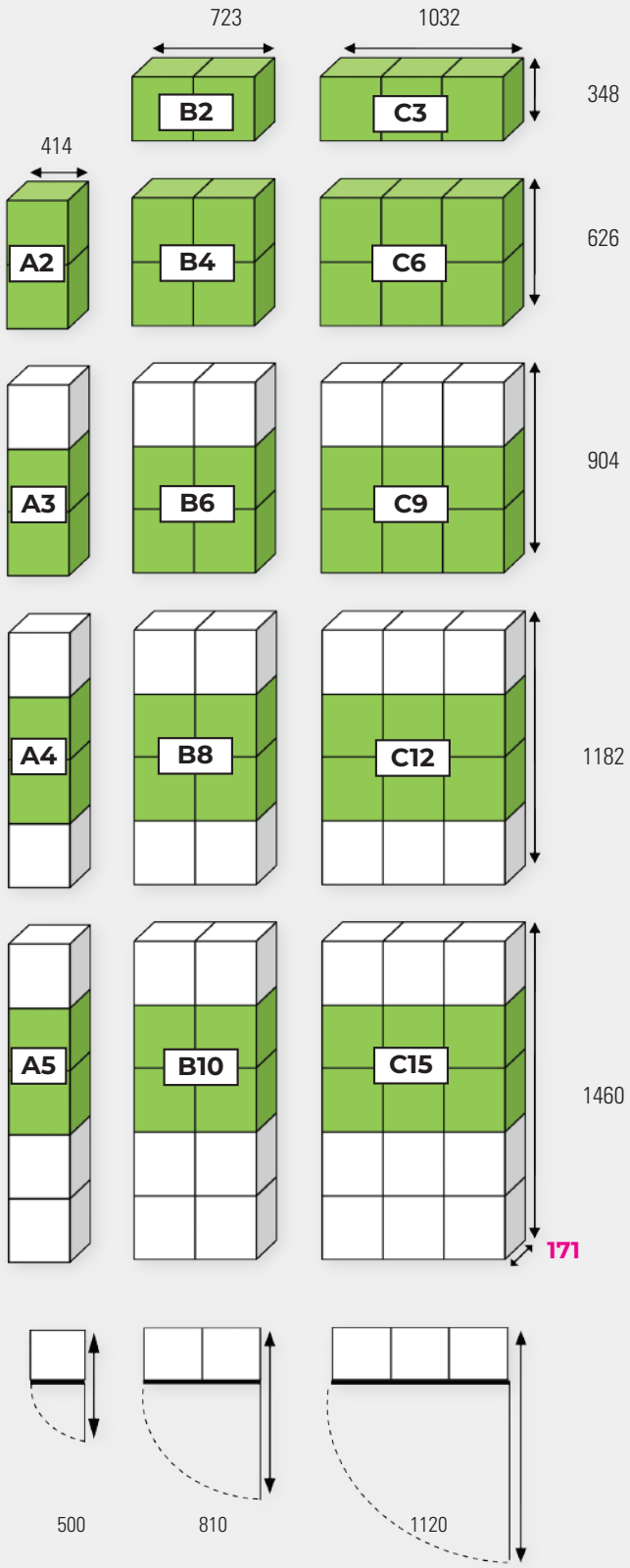

L'affichage intégré

RÉF	DÉSIGNATION
TAC1C	Tableau d'affichage 1 case intégré dans boîte aux lettres, monté en usine
TAC2C	Tableau d'affichage 2 cases intégré dans boîte aux lettres, monté en usine
CAP1C	Case prospectus intégrée dans boîte aux lettres, montée en usine
CA2H	Boîte commerciale 2 hauteurs, dans boîte aux lettres, montée en usine
INT1C	Intégration interphonie 1 case, dans boîte aux lettres, montée en usine
INT2C	Intégration interphonie 2 cases, dans boîtes aux lettres, montées en usine

INT2C



CA2H



TA1C



TA2C



CAP1C



Les supports poteaux

RÉF	DÉSIGNATION
PSBOXS	Jeu de 2 poteaux, couleur RAL pour fixation extérieure à sceller
PSBOXP	Jeu de 2 poteaux, couleur RAL pour fixation extérieure sur platine
PSBOXIRS	Jeu de 2 poteaux INOX, couleur RAL pour fixation extérieure à sceller
PSBOXIRP	Jeu de 2 poteaux INOX, couleur RAL pour fixation extérieure sur platine

PSBOXS **PSBOXP**

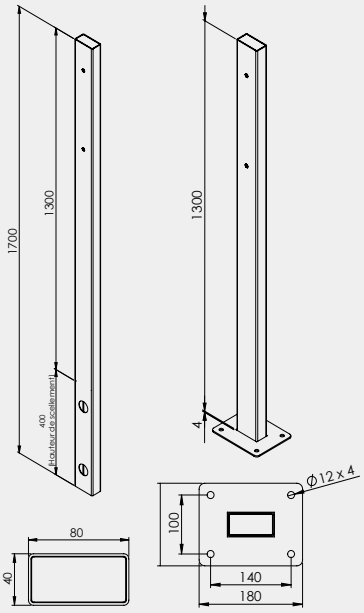

Les supports chaises tubes 40x40

RÉF	DÉSIGNATION
CHBOX	Support « Chaise »
CHBOXIR	Support « Chaise » INOX + Couleur RAL



Poudrage polyester texturé, sur chaîne automatisée avec cuisson en tunnel à 200°

- **Passivation**
- Thermo-poudrage : **Classe 2**

2 Finitions : Fine texture mat - Grosse structure brillante

RAL 1001 beige	RAL 5011 bleu acier	RAL 7022 gris ombre	RAL 9001 blanc crème
RAL 1013 blanc perlé	RAL 5015 bleu ciel	RAL 7030 gris pierre	RAL 9003 blanc sécu-rité
RAL 1015 ivoire clair	RAL 6005 vert mousse	RAL 7035 gris pierre	RAL 9005 noir foncé
RAL 1019 gris beige	RAL 6009 vert sapin	RAL 7037 gris pous-sière	RAL 9006 aluminuim gris
RAL 3000 rouge feu	RAL 7011 gris fer	RAL 7040 gris fenêtre	RAL 9010 blanc pur
RAL 3005 rouge vin	RAL 7015 gris ardoise	RAL 8012 brun rouge	RAL 9016 signalisation
RAL 5003 bleu saphir	RAL 7016 gris anthracite	RAL 8014 brun sepia	***Autres RAL disponibles sur demande***



FABRICATION
100 % FRANÇAISE

ZA DE LA VARENNE - 70190 BEAUMOTTE AUBERTANS
contact@soone.io - 03 84 68 39 00