BORN140

Borne piétons et véhicules légers

UNE SOLUTION COMPLÈTE D'ACCESSOIRES DE FERMETURE ET MISE EN OEUVRE
pour vos chantiers et sites

SECTEUR PRIVÉ | IMMEUBLES | INDUSTRIES

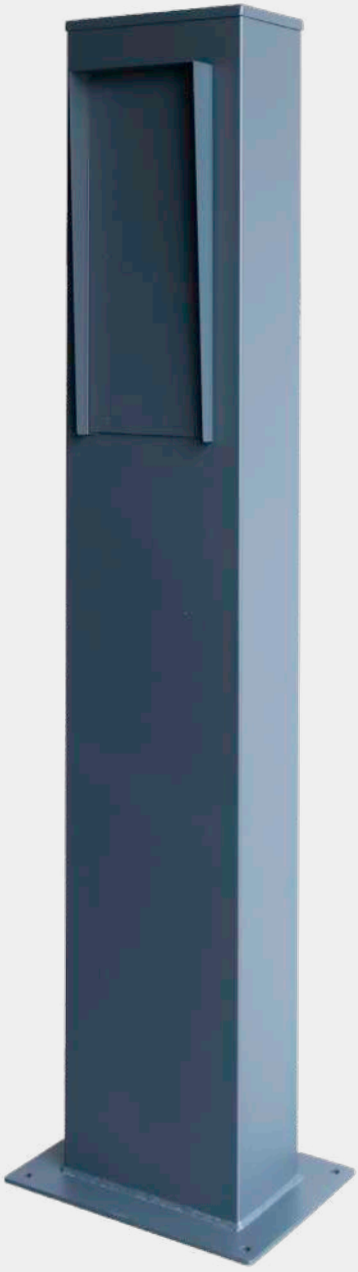

CARACTÉRISTIQUES PRODUIT

- Acier électrozingué
- Finition thermo-poudrage fine texture RAL 7016
- Conception à façon sur cahier des charges
- Fournie avec une façade nue démontable et une visière
- Idéale pour la mise en oeuvre d'une platine, d'un clavier, d'un lecteur ou kit villa
- Fixation de la plaque par goujon invisible.
- Trappe de visite à l'arrière: sur charnières, fermée par deux serrures
- Grille de fond de coffret incluse

Vous souhaitez une autre couleur?
Demandez la référence **BORN140RALSP**
(Teinte au choix parmi les 27 disponibles dans le nuancier Soone page 4)

Disponible en version Inox
Commandez la référence **BORN140INOX**
(Teinte au choix parmi les 27 disponibles dans le nuancier Soone page 4)

DIMENSIONS DU FÛT	
Hauteur	1400
Largeur	250
Profondeur	140
DIMENSIONS DU PIED	
Largeur	350
Profondeur	250
DIMENSIONS DE LA PLAQUE	
Hauteur	420
Largeur	160

LES +

- Robustesse
- Anti vandale
- Adaptation simplifiée de vos éléments
- Montage natif de vos produits Soone sans perçage

mise en oeuvre rapide

FABRICATION 100 % FRANÇAISE

MISE EN OEUVRE - FIXATION AU SOL

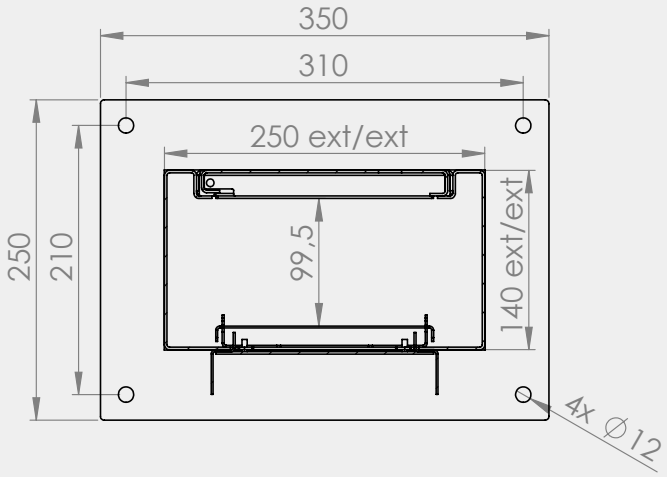

ZONE UTILE PLAQUE DE FIXATION

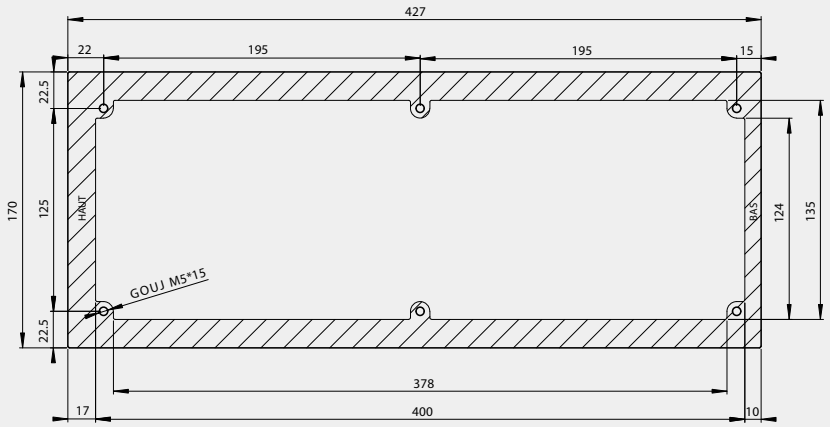

VUE ARRIÈRE



PRODUIT EN RELATION

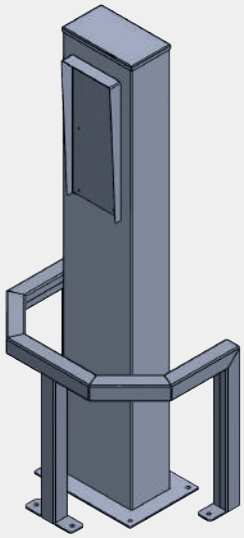

Arceau de Protection pour borne
APB001

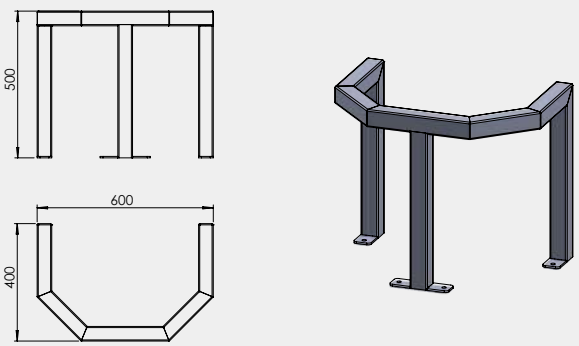

BORN120	BORN120L	BORN1202F	BORN120DEP	POT1M50	POT1MNFL
		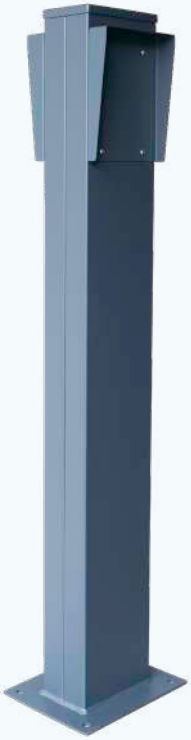		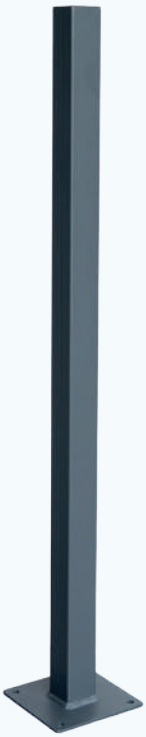	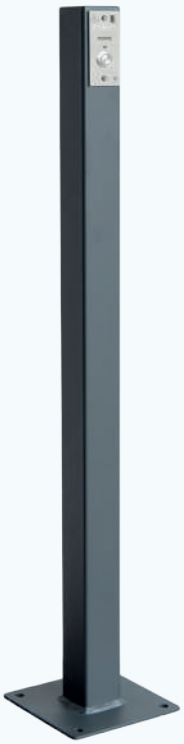

BORN140	BORN140LP	BORN140L	BORN250	BORN250L	POT1M
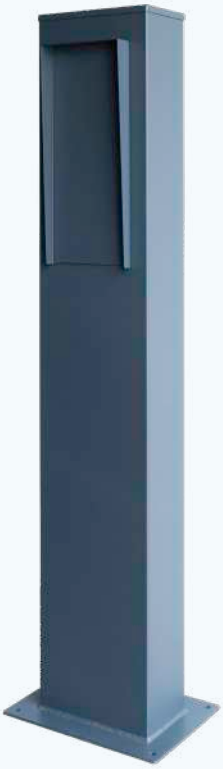	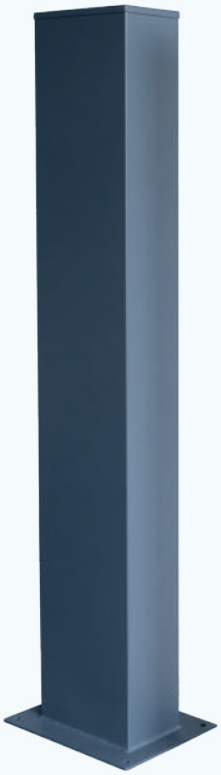	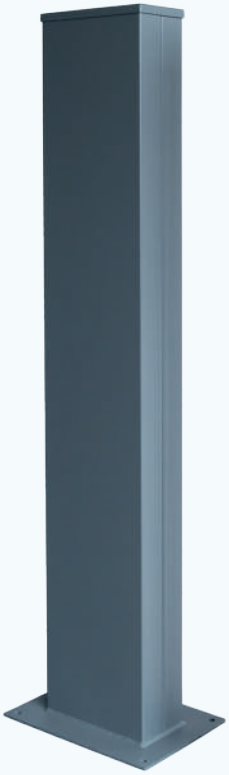			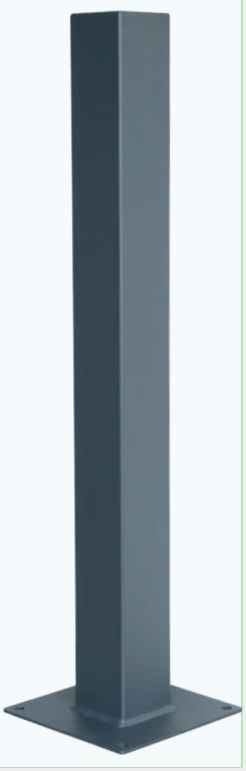

Poudrage polyester texturé, sur chaîne automatisée avec cuisson en tunnel à 200°

- **Passivation**
- Thermo-poudrage : **Classe 2**

RAL 1001 beige	RAL 5011 bleu acier	RAL 7022 gris ombre	RAL 9001 blanc crème
RAL 1013 blanc perlé	RAL 5015 bleu ciel	RAL 7030 gris pierre	RAL 9003 blanc sécurité
RAL 1015 ivoire clair	RAL 6005 vert mousse	RAL 7035 gris pierre	RAL 9005 noir foncé
RAL 1019 gris beige	RAL 6009 vert sapin	RAL 7037 gris poussière	RAL 9006 aluminuim gris
RAL 3000 rouge feu	RAL 7011 gris fer	RAL 7040 gris fenêtre	RAL 9010 blanc pur
RAL 3005 rouge vin	RAL 7015 gris ardoise	RAL 8012 brun rouge	RAL 9016 signalisation
RAL 5003 bleu saphir	RAL 7016 gris anthracite	RAL 8014 brun sepia	*Autres RAL disponibles sur demande*